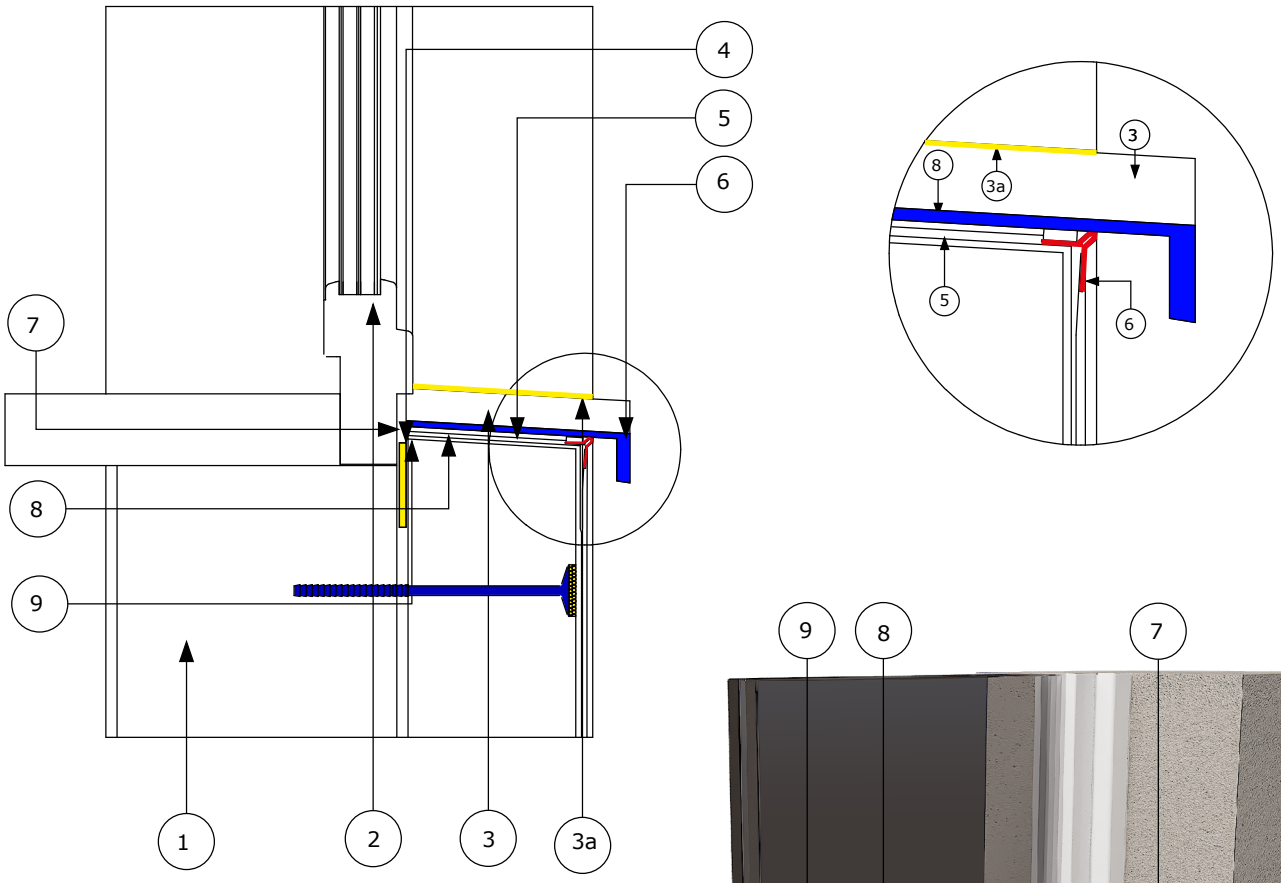

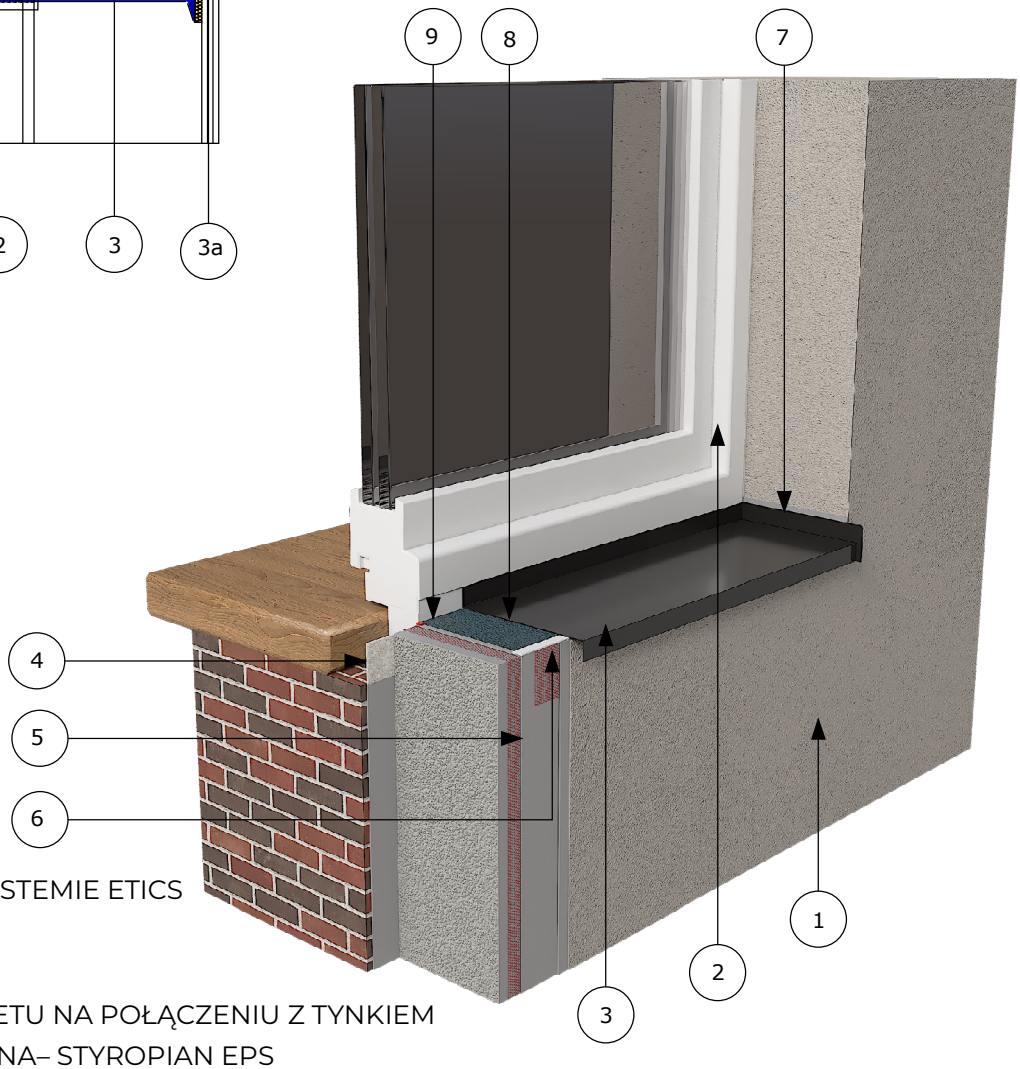

1. ŚCIANA OCIEPLONA W SYSTEMIE ETICS
2. OKNO W LICU ŚCIANY
3. PARAPET ZEWNĘTRZNY
3a. USZCZELNIENIE PARAPETU NA POŁĄCZENIU Z TYNKIEM
4. PIANKA NISKO ROZPRĘŻNA– STYROPIAN EPS
5. ZAPRAWA DO WYKONANIA WARSTWY ZBROJONEJ Z WTOPIONĄ SIATKĄ ZBROJĄCĄ
6. PROFIL PODPARAPETOWY Z SIATKĄ
7. USZCZELNIACZ ELASTYCZNY
8. KLEJ DO PARAPETÓW
9. SZNUR DYLATACYJNY

9. OCIEPLENIE MURU PODOKIENNEGO Z OKNEM WYLICOWANYM Z WYKORZYSTANIEM PROFILU PODPARAPETOWEGO

www.elewacje-alles.pl
kontakt@elewacje-alles.pl